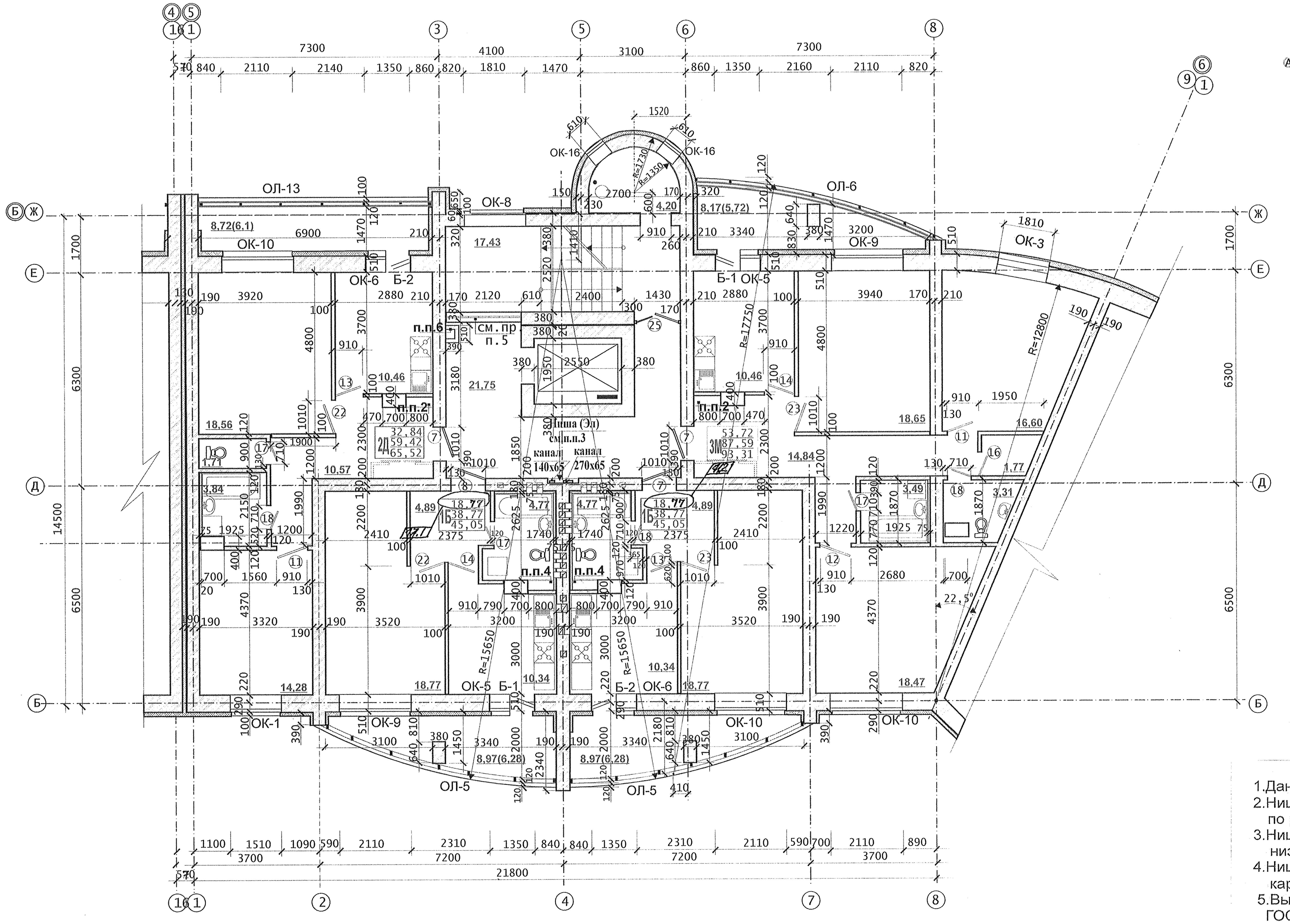

Компоновочная схема

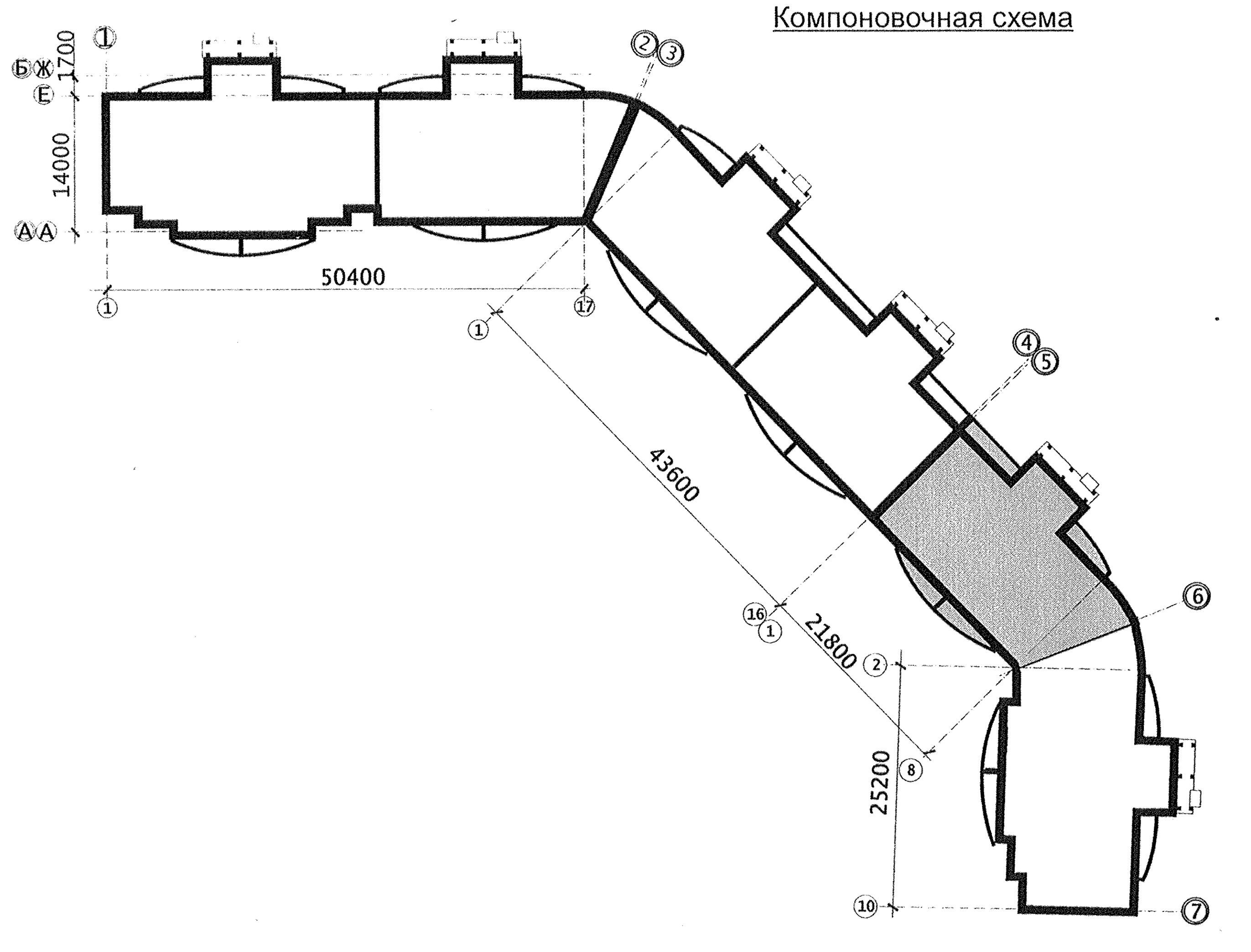

Узел Б

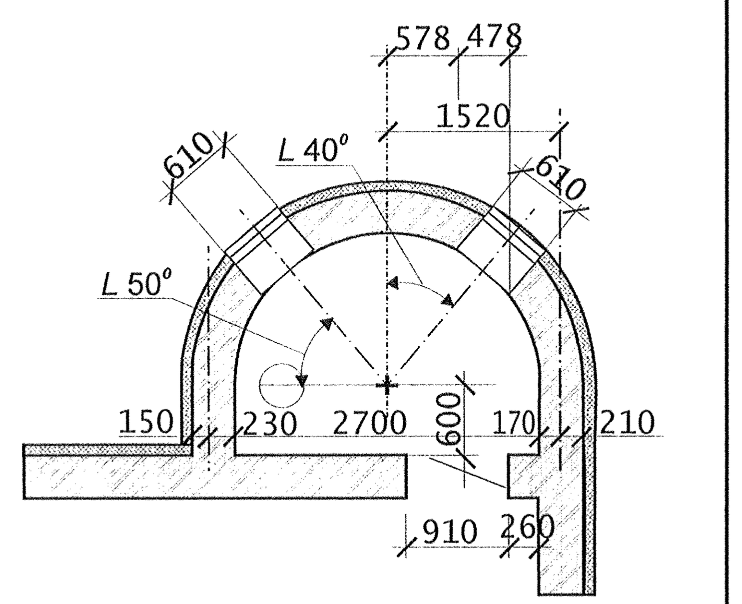

Рисунок 1.

Рисунок 2.

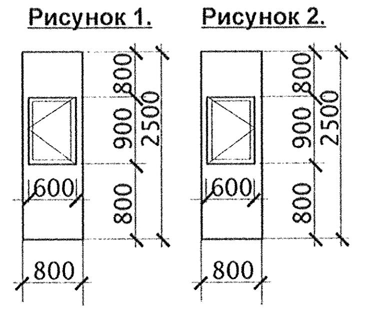

1.Данный лист см.совместно с кладочным планом этажа раздел КР.
2.Ниши для стояков зашить гипсокартоном по металлическому каркасу - S=29,2 м²
по рисунку 1;2. Алюминиевые лючки разм.600х900 - 20шт.
3.Ниша (Эл):900х950(Н)Х160*Глубина ниши дана с учетом штукатурки(140+20)мм.,
низ на Н=1,2м от пола. Деталь устройства электрической ниши см. раздел КР.
4.Нишу для стояков зашить влагостойким гипсокартоном по металлическому
каркасу - S=29,2м² по рисунку 1,2.Алюминиевые лючки разм.600х900 - 20шт.
5.Выполнить кладку из стеклоблоков ячейкой: 194х194х98(мм.) масса 1шт.2,8кг. по
ГОСТ 9272-81* на цементно-песчаном растворе марки М50.
6.Кладку короба для пропуска стояка дождевой канализации выполнить из кирпича
СУР 200/15 СТБ 1228-2000 на цементно-песчаном р-ре М50 со штукатуркой с
наружной стороны. Кладку выполнить на все 10 эт. до машинного отделения.
Толщина стенок 120 мм. Против ревизии на ст. К2 предусмотреть аллюминиевый
люк разм. 300х400(h) низ люка на отм. -0,25м- 1 шт..
7.Размеры проемов указаны по кирпичной кладке.

Согласовано: Гл. спец.ПБ Карлинский; Гл. спец.ГС Булыков

Согласовано: Гл.спец. ОВ Богомолов; Гл.спец. ВК Тумилович; Рук.сект.Эл Лобацкий

Взам.инв.№ | Подп. и дата | Инв.№ подл.

71	2	–	90916		09.16
Изм.	Кол.	Лист	№ док.	Подпись	Дата

Привязан: 201[III]/10-1в-АР

ГИП	Зерняк		08.11.
ГАП	Прохоренко		08.11.
Арх	Яновская		08.11.
Инв.№			

ИЗМ.	КОЛ.	ЛИСТ	№ ДОК.	ПОДПИСЬ	ДАТА
Гл.инж.ин.		Скребунов			10.08.
Нач отд		Копытова			10.08.
ГИП		Зерняк			10.08.
ГАИ		Черный			10.08.
ГАП		Прохоренко			10.08.
Арх.		Антоненко			10.08.
Н.конр.		Шешко			10.08.

5/08-1-АС

239 квартирный жилой дом №25 по генплану
в микрорайоне жилой застройки "Спутник" в г. Могилеве.

239-квартирный жилой дом	СТАДИЯ	ЛИСТ	ЛИСТОВ
	С	9	

План 9-го этажа
в компоновочных осях "5 - 6".

ГУКДПИП
институт
"Могилевсельстройпроект"